PRODMAX DISTRIBUTION BOX VCB

PRODMAX

Instrukcja montażu | Installation manual | Montážní návod | Návod na inštaláciu | Инструкция по установке | Installation-sanleitung | Οδηγίες εγκατάστασης | Manual de instalare | Manuale di installazione | Telepítési leírás | Instructions d'installation

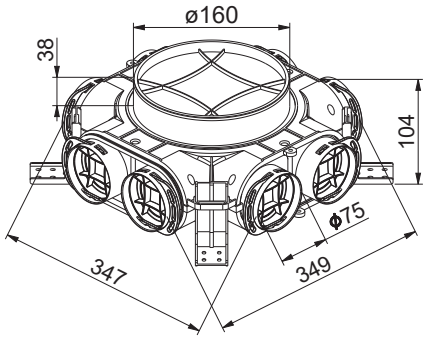

VCB160-8

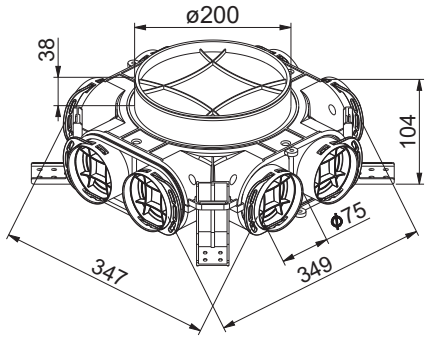

VCB200-8

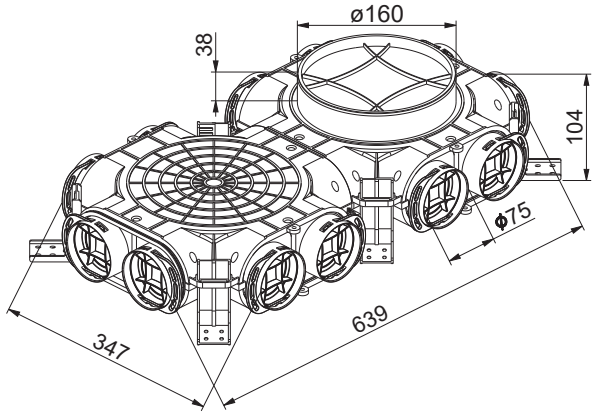

VCB160-12

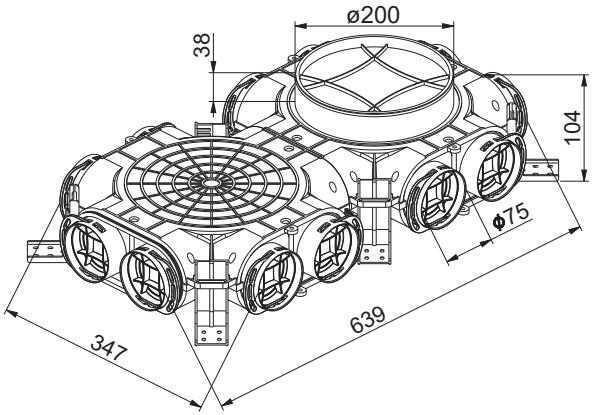

VCB200-12

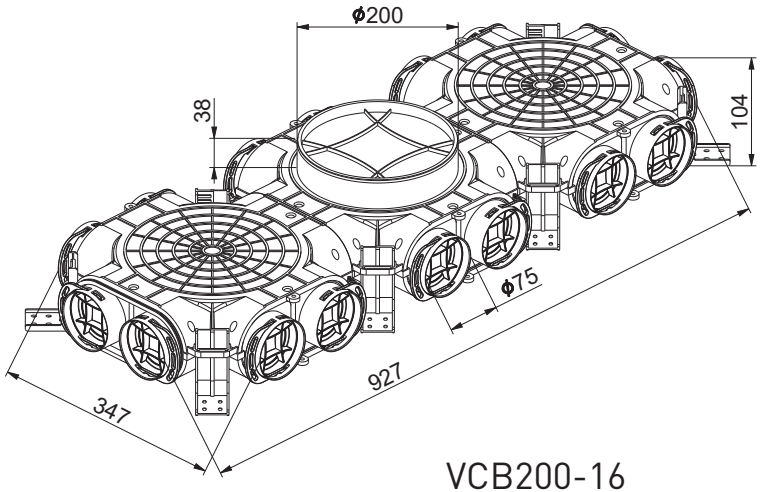

VCB200-16

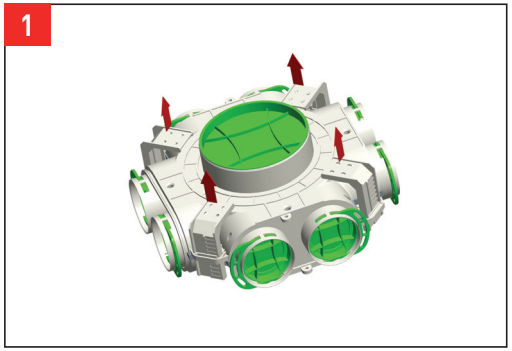
1

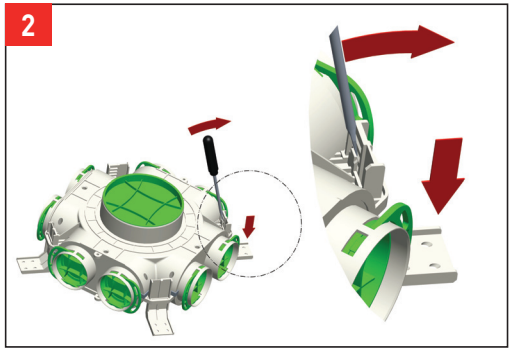
2

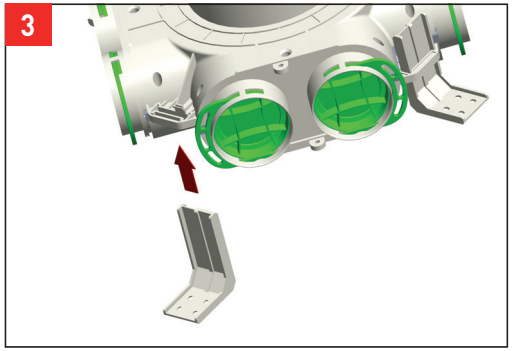
3

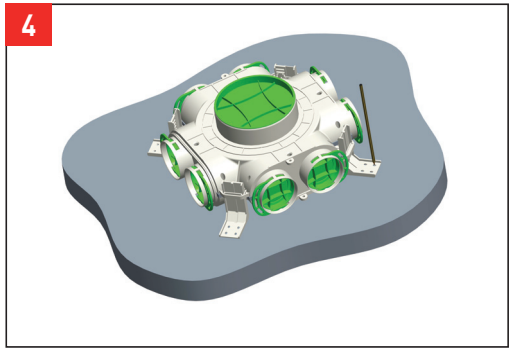
4

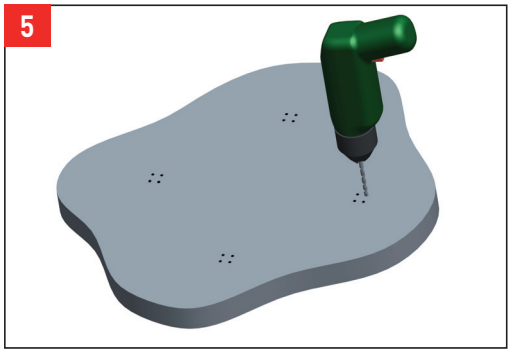
5

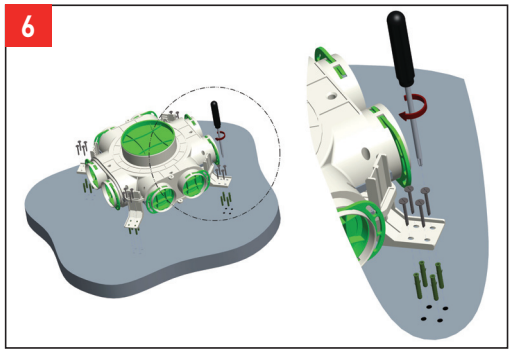
6

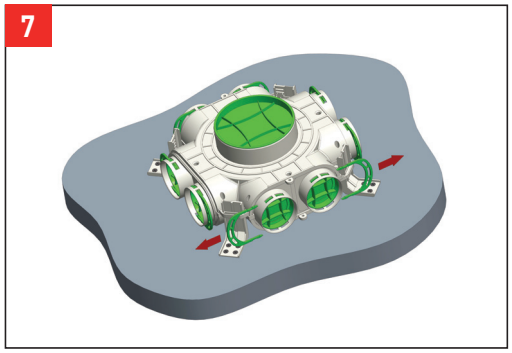
7

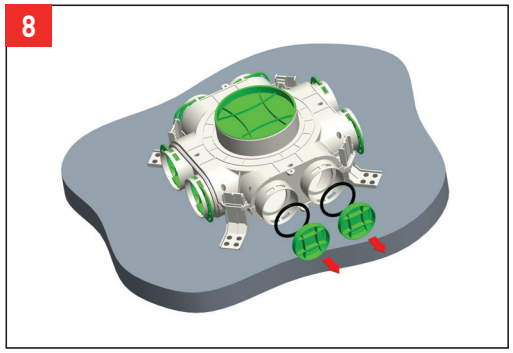
8

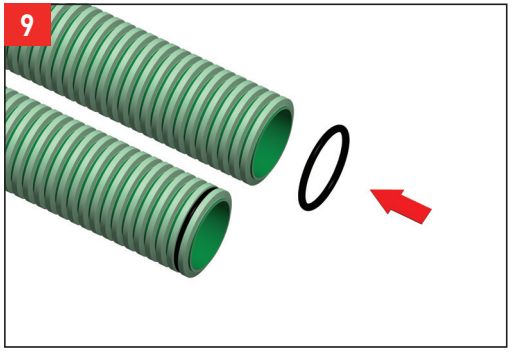
9

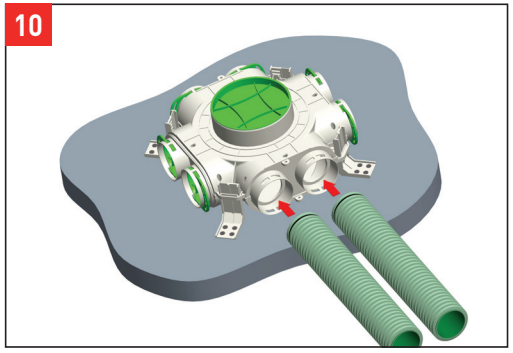
10

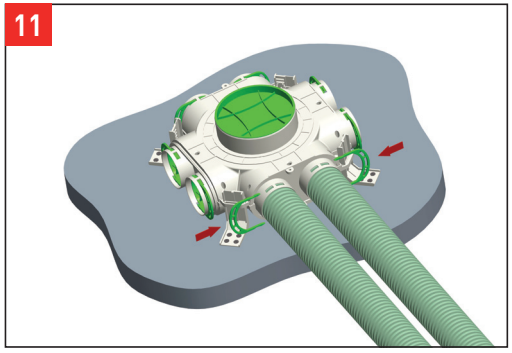
11

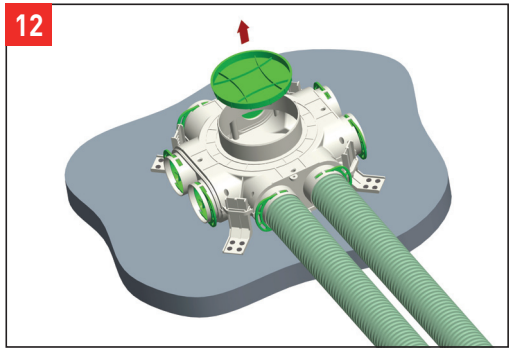
12

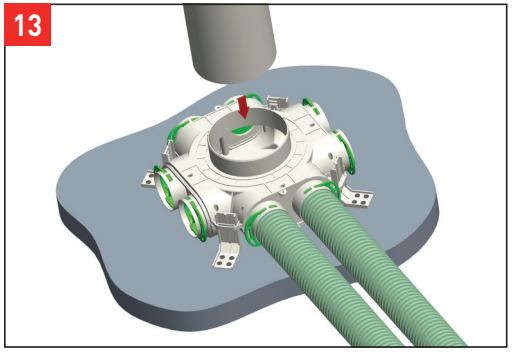
13

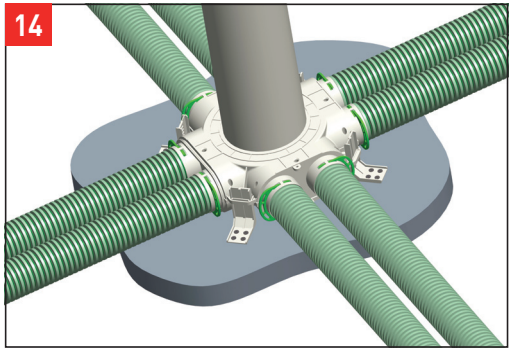
14

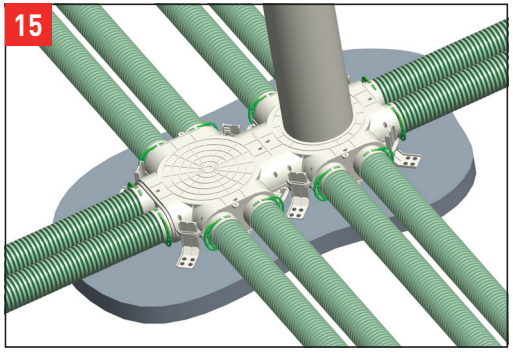
15

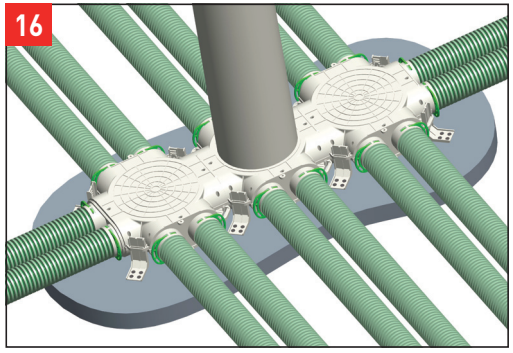
16